ข้อบัญญัติองค์การบริหารส่วนตำบลท้ายหาด
เรื่อง การติดตั้งบ่อดักไขมันบำบัดน้ำเสียในอาคาร
พ.ศ. 2549

องค์การบริหารส่วนตำบลท้ายหาด

อำเภอเมืองสมุทรสงคราม จังหวัดสมุทรสงคราม

(ร่าง)

บันทึกหลักการและเหตุผล

ประกอบข้อบัญญัติองค์การบริหารส่วนตำบลท้ายหาด

เรื่อง การติดตั้งบ่อดักไขมันบำบัดน้ำเสียในอาคาร

พ.ศ. 2549

****

หลักการ

ให้มีข้อบัญญัติองค์การบริหารส่วนตำบลท้ายหาด ว่าด้วยการติดตั้งบ่อดักไขมันบำบัดน้ำเสียในอาคาร

เหตุผล

ด้วยรัฐบาลมีนโยบายในการจัดการด้านสิ่งแวดล้อม โดยการเร่งรัดการควบคุมมลพิษจากน้ำเสีย ซึ่งให้ความสำคัญกับการจัดการระบบบำบัดน้ำเสียในครัวเรือนและชุมชนและเป็นการช่วยลดปริมาณน้ำเสียและเป็นการปรับปรุงคุณภาพน้ำให้ดีขึ้น ประกอบกับพระราชบัญญัติกำหนดแผนและขั้นตอนการกระจายอำนาจให้แก่องค์การปกครองส่วนท้องถิ่น พ.ศ. 2542 กำหนดให้องค์กรปกครองส่วนท้องถิ่นมีหน้าที่เป็นหน่วยงานหลักในการกำจัดขยะมูลฝอย สิ่งปฏิกูล และน้ำเสีย และประกอบกับพระราชบัญญัติการสาธารณสุข พ.ศ. 2535 มาตรา 18 มาตรา 20 (3) และมาตรา 44 และพระราชบัญญัติสภาตำบลและองค์การบริหารส่วนตำบล พ.ศ. 2537 มาตรา 67 (2) และมาตรา 71 บัญญัติให้ตราเป็นข้อบัญญัติองค์การบริหารส่วนตำบล จึงจำเป็นต้องตราข้อบัญญัตินี้

****

(ร่าง)

ข้อบัญญัติองค์การบริหารส่วนตำบลท้ายหาด

เรื่อง การติดตั้งบ่อดักไขมันบำบัดน้ำเสียในอาคาร

พ.ศ. 2549

* * * * * * * * * * * * * * * * * * * *

อาศัยอำนาจตามความในมาตรา 67 (2) และมาตรา 71 แห่งพระราชบัญญัติสภาตำบลและองค์การบริหารส่วนตำบล พ.ศ. 2537 และมาตรา 18 มาตรา 20 (3) และมาตรา 44 แห่งพระราชบัญญัติการสาธารณสุข พ.ศ. 2535 โดยความเห็นชอบของสภาองค์การบริหารส่วนตำบลท้ายหาด และนายอำเภอเมืองสมุทรสงคราม จึงออกข้อบัญญัติไว้ดังต่อไปนี้

ข้อ 1 ข้อบัญญัตินี้เรียกว่า "ข้อบัญญัติองค์การบริหารส่วนตำบลท้ายหาด เรื่อง การติดตั้งบ่อดักไขมันบำบัดน้ำเสียในอาคาร พ.ศ. 2549"

ข้อ 2 ข้อบัญญัตินี้ให้ใช้บังคับตั้งแต่วันถัดจากวันประกาศโดยเปิดเผย ณ ที่ทำการองค์การบริหารส่วนตำบลท้ายหาด เป็นต้นไป

ข้อ 3 บรรดาข้อบัญญัติองค์การบริหารส่วนตำบลหรือข้อบังคับ กฎ ระเบียบ และคำสั่งอื่นใดของขององค์การบริหารส่วนตำบล ซึ่งขัดหรือแย้งกับข้อบัญญัตินี้ ให้ใช้ข้อบัญญัตินี้แทน

ข้อ 4 ข้อบัญญัตินี้

"อาคาร" หมายความว่า ตึก บ้าน เรือน ร้านค้า ร้านอาหาร สำนักงานหรือสิ่งปลูกสร้างอย่างอื่น ซึ่งบุคคลอาจเข้าอยู่อาศัยหรือใช้สอยได้

"บ่อดักไขมัน" หมายความว่า สิ่งที่ใช้แยกขำพวกน้ำมันและไขมันออกจากน้ำซึ่งผ่านการใช้แล้ว

"การระบายน้ำ" หมายความว่า การผันน้ำ การปล่อยน้ำ การเทน้ำ การสาดน้ำ หรือการกระทำอื่นใดที่เป็นการถ่ายเทน้ำ

/ "แหล่งระบายน้ำ"...

"แหล่งระบายน้ำ" หมายความว่า ทางหรือท่อระบายน้ำ ลำกระโดง ลำราง คู คลอง แม่น้ำ ทะเล และแหล่งน้ำสาธารณะ แหล่งน้ำธรรมชาติ และแหล่งน้ำที่เป็นของเอกชนซึ่งมีทางเชื่อมต่อหรือสามารถไหลไปสู่แหล่งน้ำสาธารณะหรือแหล่งน้ำธรรมชาติได้

"เจ้าพนักงานท้องถิ่น" หมายความว่า นายกองค์การบริหารส่วนตำบล

"พนักงานเจ้าหน้าที่" หมายความว่า ปลัดองค์การบริหารส่วนตำบล และพนักงานองค์การบริหารส่วนตำบลอื่นที่เจ้าพนักงานท้องถิ่นแต่งตั้ง

ข้อ 5 ข้อบัญญัตินี้ให้ใช้บังคับแก่อาคารที่มีการระบายน้ำทิ้งลงหรือไหลไปสู่แหล่งระบายน้ำ และยังไม่มีกฎหมายใดกำหนดมาตรการเกี่ยวกับการกำจัดน้ำมันและไขมันสำหรับอาคารประเภทนั้น

ข้อ 6 ให้เจ้าของหรือผู้ครอบครองอาคารตามข้อ 5 ติดตั้งบ่อดักไขมันตามมาตรฐานที่เจ้าพนักงานท้องถิ่นประกาศกำหนด

ให้เจ้าของหรือผู้ครอบครองอาคารที่มีการปลูกสร้างใหม่ดำเนินการติดตั้งบ่อดักไขมันสำหรับอาคารนั้นให้แล้วเสร็จก่อนเข้าอยู่อาศัยหรือใช้สอย และหากอาคารใดอยู่ระหว่างการปลูกสร้างใหม่ในวันที่ข้อบัญญัตินี้มีผลใช้บังคับก็ให้ดำเนินการติดตั้งบ่อดักไขมันเช่นเดียวกัน

ข้อ 7 ให้เจ้าพนักงานท้องถิ่นและพนักงานเจ้าหน้าที่มีอำนาจหน้าที่ดังต่อไปนี้

(1) เข้าตรวจอาคารและบริเวณที่ตั้งอาคารในระหว่างพระอาทิตย์ขึ้นและพระอาทิตย์ตก

(2) สั่งให้เจ้าของหรือผู้ครอบครองอาคารที่มีการระบายน้ำทิ้งลงหรือไหลไปสู่แหล่งระบายน้ำดำเนินการติดตั้งบ่อดักไขมันให้แล้วเสร็จภายในเก้าสิบวัน

ข้อ 8 ให้เจ้าของหรือผู้ครอบครองตามข้อ 6 ทำการดูแลรักษาเก็บขนน้ำมันหรือไขมันในบ่อดักไขมันไปกำจัดและซ่อมแซมบำรุงรักษาบ่อดักไขมันให้อยู่ในสภาพที่ใช้การได้ตามปกติ

ข้อ 9 ผู้ใดขัดขวางการปฏิบัติหน้าที่ของเจ้าพนักงานท้องถิ่นหรือพนักงานเจ้าหน้าที่ในการปฏิบัติการตามข้อ 7 (1) ต้องระวางโทษปรับไม่เกินหนึ่งพันบาท

ข้อ 10 ผู้ใดไม่ปฏิบัติตามคำสั่งของเจ้าพนักงานท้องถิ่นหรือพนักงานเจ้าหน้าที่ตามข้อ 7 (2) ต้องระวางโทษปรับไม่เกินห้าร้อยบาท และเจ้าพนักงานท้องถิ่นอาจกำหนดให้เสียค่าปรับอีกไม่เกินวันละสองร้อยบาท นับแต่วันถัดจากวันครบกำหนดระยะเวลาที่เจ้าพนักงานท้องถิ่นหรือพนักงานเจ้าหน้าที่กำหนดให้ดำเนินการติดตั้งบ่อดักไขมันนั้นเป็นต้นไป จนกว่าจะได้ปฏิบัติให้ถูกต้อง

ข้อ 11 ให้เจ้าพนักงานท้องถิ่นประกาศและประชาสัมพันธ์ให้ประชาชนทราบถึงการปฏิบัติตามข้อบัญญัตินี้

ข้อ 12 ให้เจ้าพนักงานท้องถิ่นมีอำนาจในการพิจารณายกเว้นการปฏิบัติตามข้อบัญญัตินี้ตามความจำเป็นและความเหมาะสมของอาคารและพื้นที่บางแห่ง อาทิเช่น พื้นที่บนภูเขา พื้นที่เกษตรกรรม พื้นที่ในชนบท เป็นต้น

/ ข้อ 13 ให้นายก...

ข้อ 13 ให้นายกองค์การบริหารส่วนตำบลรักษาการตามข้อบัญญัตินี้ และให้มีอำนาจออกประกาศหรือคำสั่งเพื่อปฏิบัติการเป็นไปตามข้อบัญญัตินี้

ประกาศ ณ วันที่ เดือน พ.ศ.

(นายอรรถ นนทลักษณ์)
นายกองค์การบริหารส่วนตำบลท้ายหาด

- เห็นชอบ

(นายพงษ์ศักดิ์ พัฒนศักดิ์ภิญโญ)
นายอำเภอเมืองสมุทรสงคราม

ᐊᑐᕐᓇᓱᒪᓕᒃ ᐃᓄᐃᑦ ᐱᓕᕆᔨᒃᑯᑦ

ᐊᑐᕐᓇᓱᒪᓕᒃ ᐃᓄᐃᑦ ᐱᓕᕆᔨᒃᑯᑦ ᐊᑐᕐᓇᓱᒪᓕᒃ ᐃᓄᐃᑦ ᐱᓕᕆᔨᒃᑯᑦ

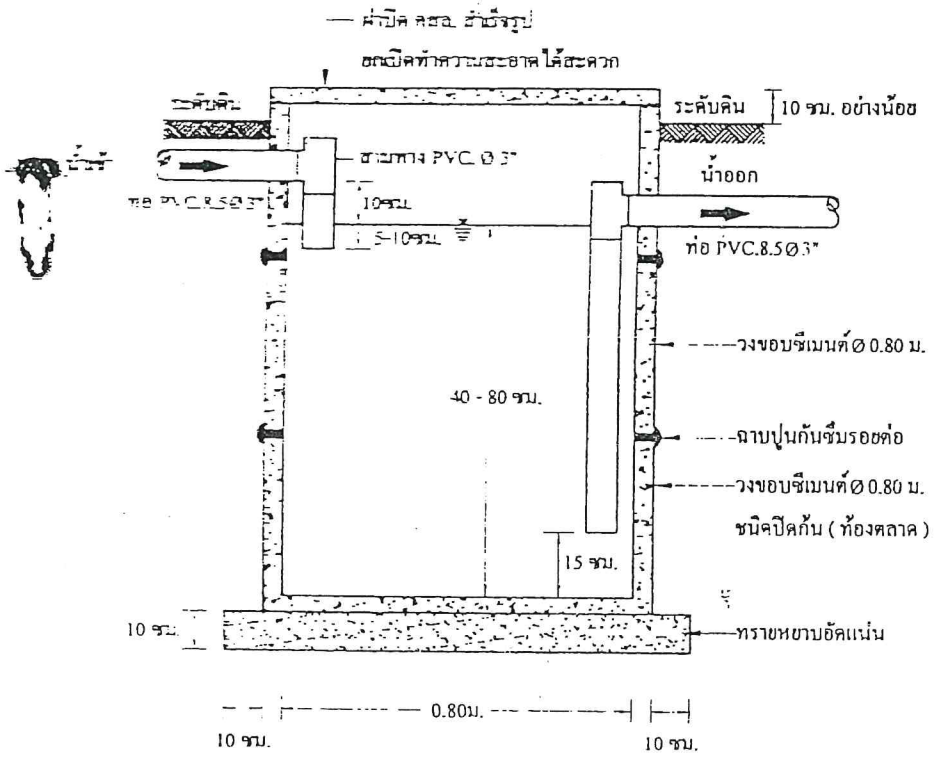

รูปตัด A - A

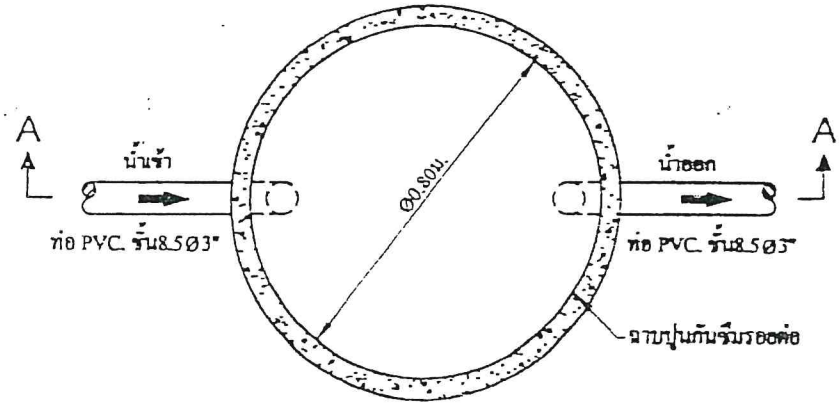

แปลนบ่อดักไขมัน

กรมควบคุมมลพิษ สำนักจัดการคุณภาพน้ำ (ส่วนน้ำเสียชุมชน)			
โครงการ			
แบบแสดง	ถังดักไขมันสำหรับบ้านพักอาศัย 1 ครัวเรือน		
สำรวจ	-		
ออกแบบ	เฉลิม ตะกูรุตนาค จิรวัตร จิรจริยสวช		
เขียนแบบ	สมภพ มณีรัตน์ บรรพต แย้มภาสิ่นทุล		
ผอ.สนช.	สมชาย ทรงประกอบ	มาตราส่วน	not to scale
ผอ.สจน.	อนุพันธ์ อิฐวัตน์	วันที่	1 / มี.ค. / 2549
แบบเลขที่ 000	แผ่นที่ 1	จำนวนแผ่น 1	

ᓄᓇᕗᑦ ᐃᓄᐃᑦ ᐊᑐᕐᓇᖅᑐᑦ ᐊᑐᕐᓇᖅᑐᖅ ᐃᓄᐃᑦ ᐊᑐᕐᓇᖅᑐᑦ

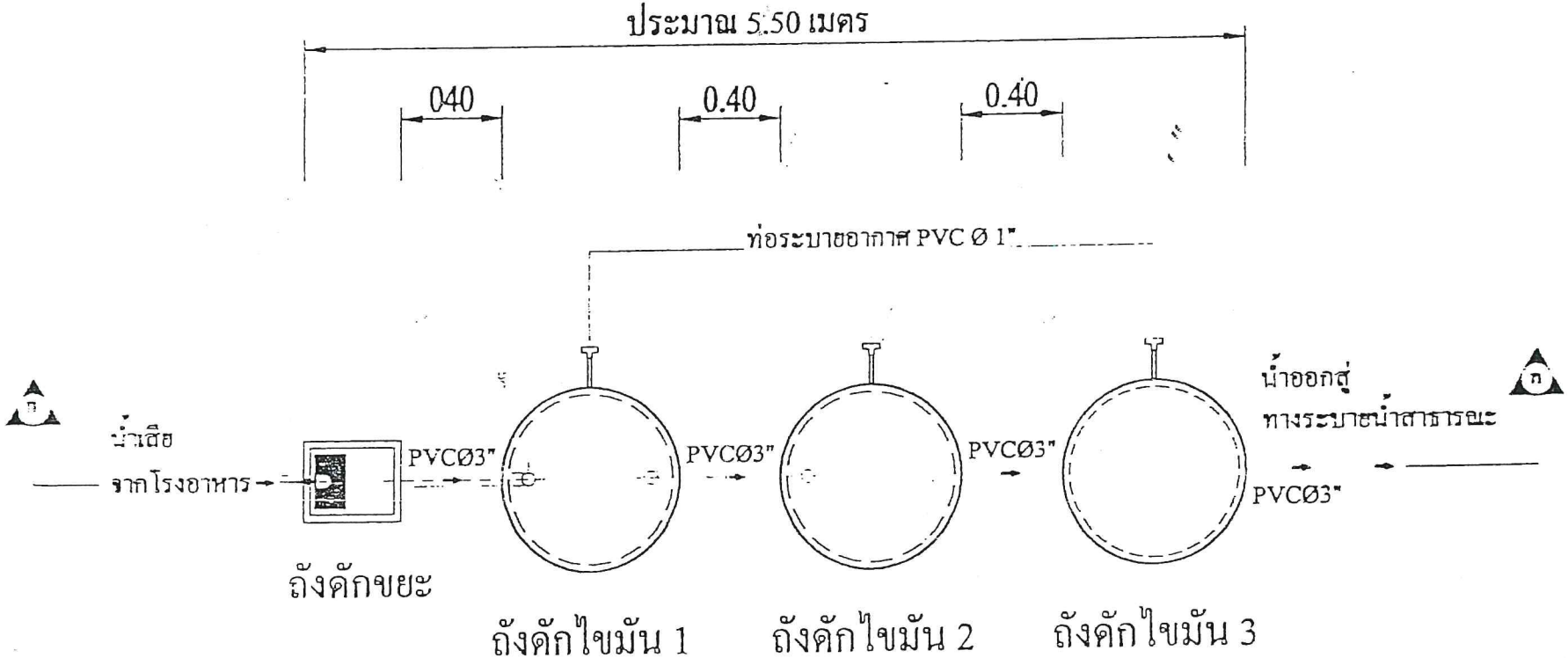

ถังดักไขมันขนาด 2 ลบ.ม. / วัน

(สำหรับจำนวนนักเรียน 500 - 700 คน)

รายละเอียดประกอบแบบ

ถังดักขยะ ถังปูนซีเมนต์สำเร็จรูปสี่เหลี่ยม ขนาด 0.50 x 0.40 ม. (ฝาซีเมนต์ ท้องตลาด)

ถังดักไขมัน วงขอบซีเมนต์สำเร็จรูป ขนาด Ø 1.00 ม.(ฝาสังกะสีเบอร์ 28ใส่ขอบ 0.05 ม.โดยรอบพร้อมเสริมลวด)

ท่อระบายอากาศ PVC Ø 1"

กรมควบคุมมลพิษ สำนักจัดการคุณภาพน้ำ (ส่วนน้ำเสียชุมชน)			
โครงการ			
แบบก่อสร้าง	แบบมาตรฐานถังดักไขมันแบบวงขอบซีเมนต์		
ออกแบบ	นาย เฉลิม คะกรุดนาค นาย ทวีป ฆ. ระนอง		
ตรวจแบบ	นาย สมภพ มณีรัตน์ นาย บรรพต แย้มกลิ่นทุ่ม		
ผอ.สนพ.	นาย สมชาย ทรงประกอบ	แผ่นที่	
ผอ.สจน.	นาย อนุพันธ์ อิฐรัตน์	วันที่	

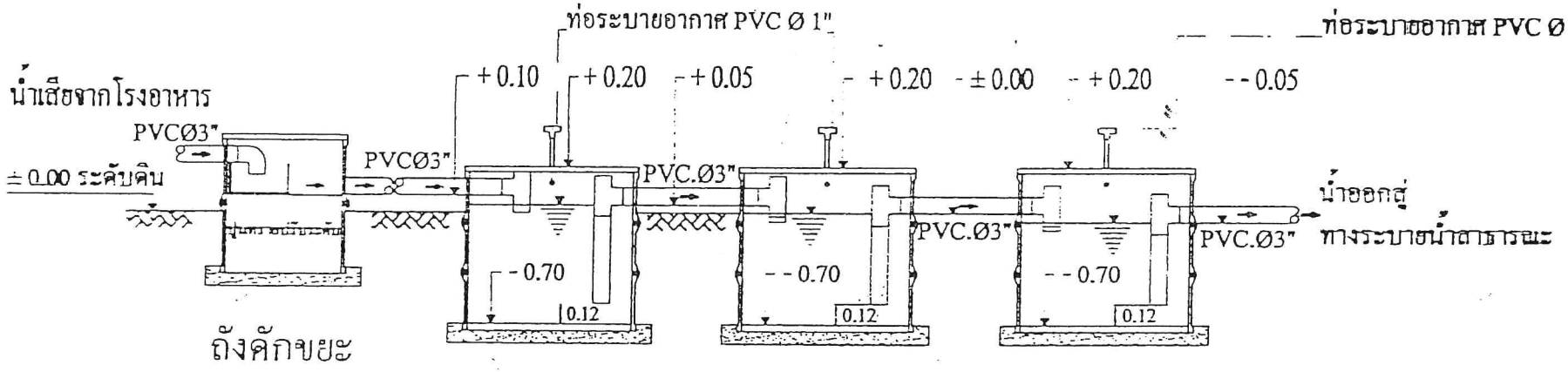

รูปตัด ก - ก ถังดักไขมันขนาด 2 ลบ.ม. / วัน

(สำหรับจำนวนนักเรียน 500 - 700 คน)

รายละเอียดประกอบแบบ

ถังดักขยะ ถังปูนซีเมนต์สำเร็จรูปสี่เหลี่ยม ขนาด 0.30 x 0.40 ม. (ฝาซีเมนต์ ท้องตลาด)

ถังดักไขมัน วงขอบซีเมนต์สำเร็จรูป ขนาด Ø 1.00 ม.(ฝาสังกะสีเบอร์ 28ใส่ขอบ 0.05 ม.โดยรอบพร้อมเสริมลวด)

ท่อระบายอากาศ PVC Ø 1"

กรมควบคุมมลพิษ สำนักจัดการคุณภาพน้ำ (ส่วนน้ำเสียชุมชน)			
โครงการ			
แบบแสดง	แบบมาตรฐานถังดักไขมันแบบวงขอบซีเมนต์		
ออกแบบ	นาย เฉลิม ตะกรุดนาค นาย ทวีป ณ. ระนอง		
เขียนแบบ	นาย สมภพ บณีรัตน์ นาย บรรพต แย้มกลิ่นพุฒ		
หน.ฝนร.	นาย สมชาย ทรงประกอบ	แผ่นที่	
หน.สนน.	นาย อนุทันธ์ อิฐรัตน์	วันที่	

น้ำทิ้งจากครัว PVC.ø2"–3"

บ่อพักซีเมนต์สี่เหลี่ยมสำเร็จรูปชนิดปิดก้นขนาด 0.40x0.50ม
พร้อมฝา(ท้องตลาด)
ท่อน้ำออกไปเข้าถังดักไขมัน PVC ø 2"–3"

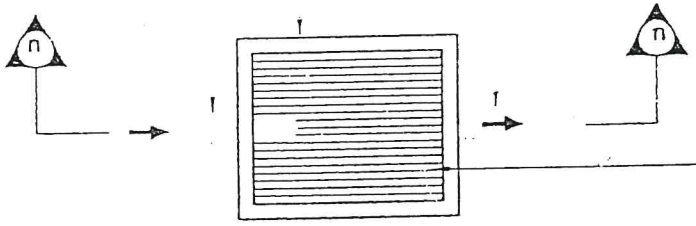

ตะแกรงเหล็กดักขยะ ø 6มม ระยะซี่ตะแกรงห่าง 0.02ม

แปลนถังดักขยะ

น้ำทิ้งจากครัว PVC.ø2"–3"

± ระดับดิน

บ่อพักซีเมนต์สี่เหลี่ยมสำเร็จรูปชนิดปิดก้นขนาด 0.40x0.50ม
พร้อมฝา(ท้องตลาด)
ตะแกรงเหล็กดักขยะ ø 6มม ระยะซี่ตะแกรงห่าง 0.02ม
ท่อน้ำออกไปเข้าถังดักไขมัน PVC ø 2"–3"

ทรายหยาบอัดแน่น

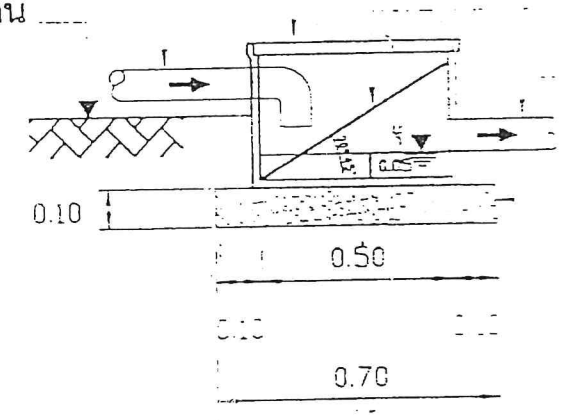

รูปตัด ก–ก

กรมควบคุมมลพิษ สำนักจัดการคุณภาพน้ำ (ส่วนน้ำเสียชุมชน)			
โครงการ			
แบบแสดง	ถังดักขยะ		
สำรวจ	[illegible]		
ออกแบบ	[illegible]		
เขียนแบบ	[illegible]		
ตรวจสอบ	[illegible]	มาตราส่วน	1 : 20
ตรวจสอบ	อนุพันธ์ ชิฐวัฒน์	วันที่	2 ม.ค. 2549
แบบเลขที่ 000	แผ่นที่ 1	รวม	1

แบบถังดักไขมัน ขนาด 4 ลบ.ม./วัน

ขนาด ๔ ลบ.ม. / วัน

ขนาด ๔ ลบ.ม. / วัน

(พร้อมติดตั้งเครื่องกรองน้ำ)

ที่ตั้ง

ชื่อ

ที่อยู่

โทร

ชื่อ

ที่อยู่

โทร

ชื่อ

ที่อยู่

โทร

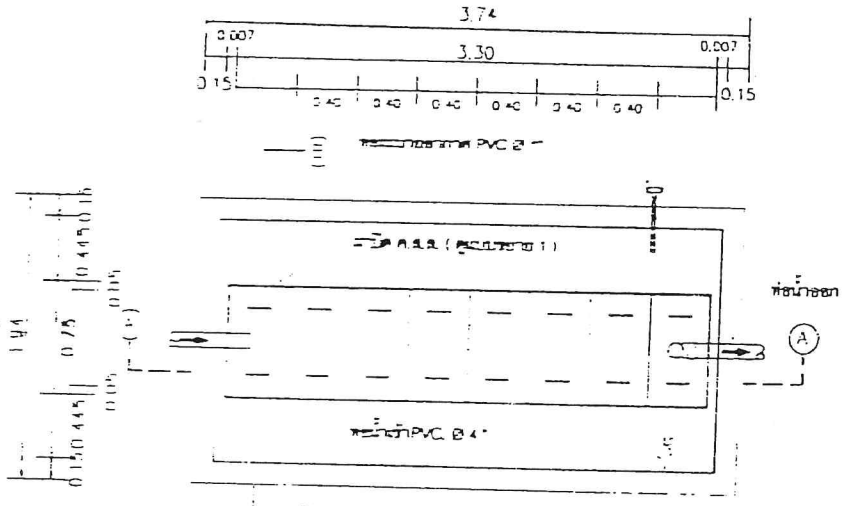

แปลนถังดักไขมัน

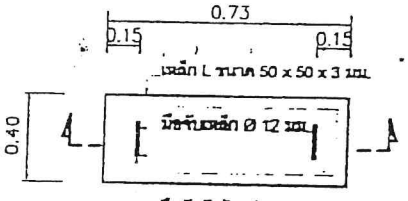

แปลนฝา ค.ส.ล.

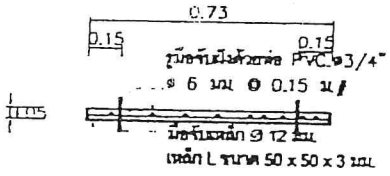

รูปตัดฝา ค.ส.ล.

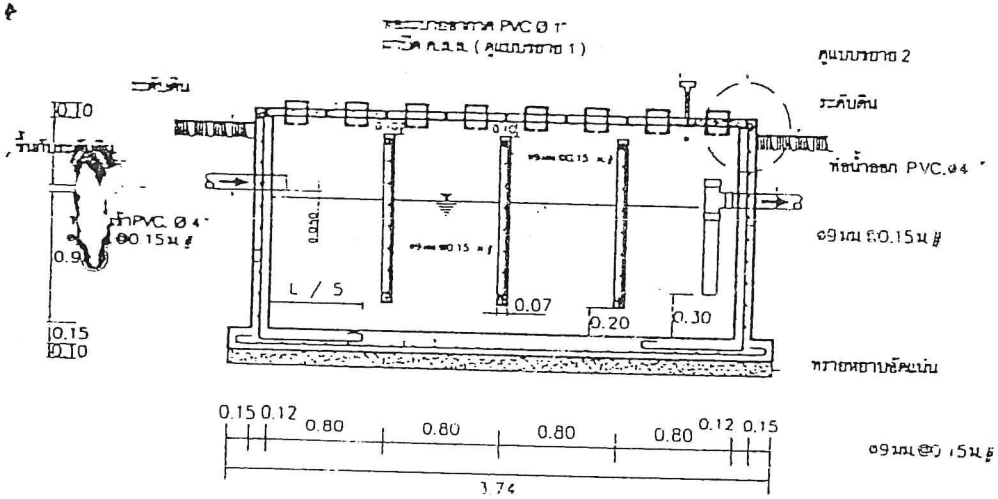

รูปตัด Ⓐ – Ⓐ

แบบขยาย 1

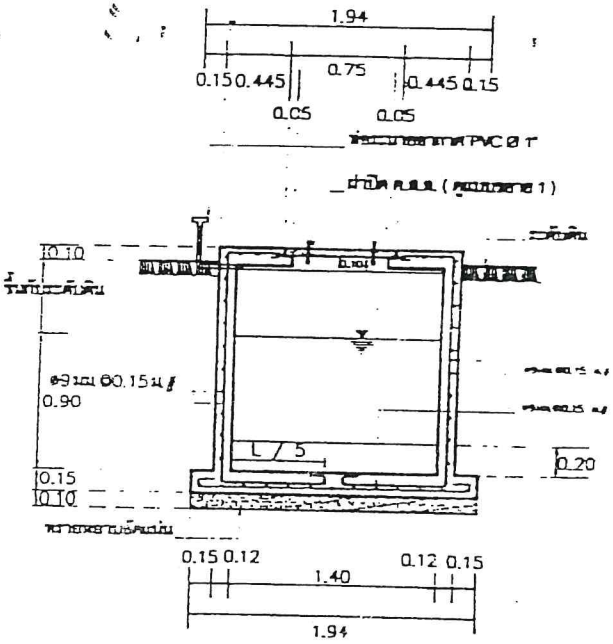

รูปตัด Ⓑ – Ⓑ

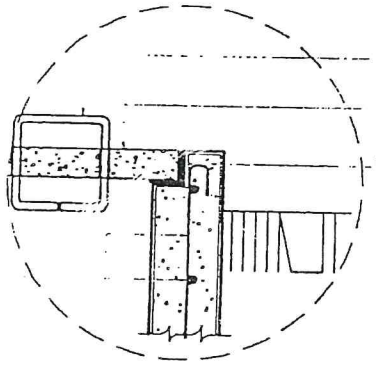

แบบขยาย 2

กรมควบคุมมลพิษ สำนักจัดการคุณภาพน้ำ (ส่วนน้ำเสียชุมชน)			
โครงการ			
แบบแสดง	ถังดักไขมันขนาด 4 ลบ.ม. / วัน		
ออกแบบ	นาย เฉลิม ตะกรุดนาค	นาย ทวีป ฆ ระนอง	
เขียนแบบ	นาย สมภพ มณีรัตน์	นาย บรรพต แย้มกลิ่นพุฒ	
ตรวจสอบ	นาย สมชาย ทรงประกอบ	แผ่นที่	5
อนุมัติ	นาย อนุพันธ์ อิฐรัตน์	วันที่	

น้ำทิ้งจากครัว PVC.ø2"–3"

บ่อพักซีเมนต์สี่เหลี่ยมสำเร็จรูปชนิดปิดก้นขนาด 0.40x0.50ม
พร้อมฝา(ท้องตลาด)
ท่อน้ำออกไปเข้าถังดักไขมัน PVC ø 2"–3"

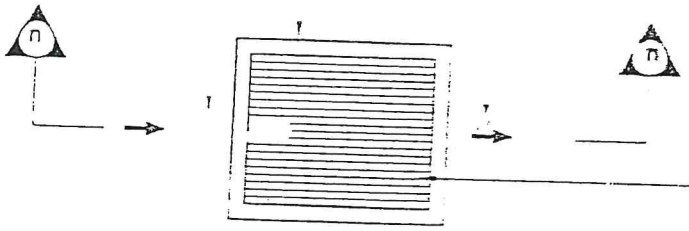

ตะแกรงเหล็กดักขยะ ø 6มม ระยะซี่ตะแกรงห่าง 0.02ม

แปลนถังดักขยะ

น้ำทิ้งจากครัว PVC.ø2"–3"
± ระดับดิน

บ่อพักซีเมนต์สี่เหลี่ยมสำเร็จรูปชนิดปิดก้นขนาด 0.40x0.50ม
พร้อมฝา(ท้องตลาด)
ตะแกรงเหล็กดักขยะ ø 6มม ระยะซี่ตะแกรงห่าง 0.02ม
ท่อน้ำออกไปเข้าถังดักไขมัน PVC ø 2"–3"

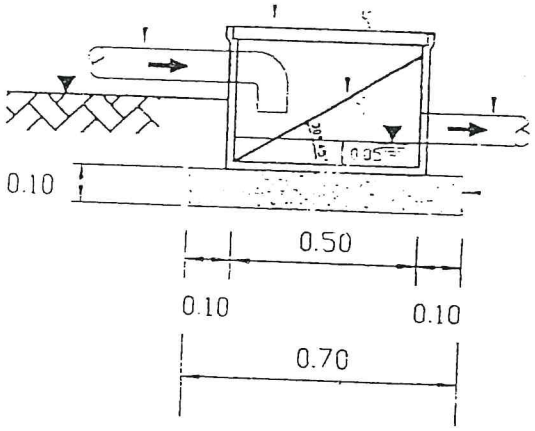

ทรายหยาบอัดแน่น

รูปตัด ก – ก

กรมควบคุมมลพิษ สำนักจัดการคุณภาพน้ำ (ส่วนน้ำเสียชุมชน)			
โครงการ			
แบบแสดง	ถังดักขยะ		
สำรวจ	บรรพต แย้มกลิ่นหุลม สมภพ มณีรัตน์		
ออกแบบ	เอลิม ศะกฤตนาค จิรวัศร จิรจริยาเวช		
เขียนแบบ	สมภพ มณีรัตน์ บรรพต แย้มกลิ่นหุลม		
ผอ.สนช.	สมชาย ทรงประกอบ	มาตราส่วน	1:20
ผอ.สจน.	อนุพันธ์ จิฐรัตน์	วันที่	2 ม.ค. 2549
แบบเลขที่ 000	แผ่นที่ 1	รวม 1	